S206

ARENDSNEST
NID D'AIGLE
ADLERHORST
EAGLE 'S NEST
NIDO DE ÁGUILA
NID D'AIGLE

Montagehandleiding
Notice de montage
Assembling manual
Montageanleiting
Instrucciones para el montaje

Leeftijd:
Age: 6-12
Age group:
Alter:
Edad:

EUROPLAY nv
Eegene 9
B-9200 DENDERMONDE
tel. 32.52.22 66 22
fax.32.52.22 67 22
www.europlay.eu

Dat.: 12/12/2012

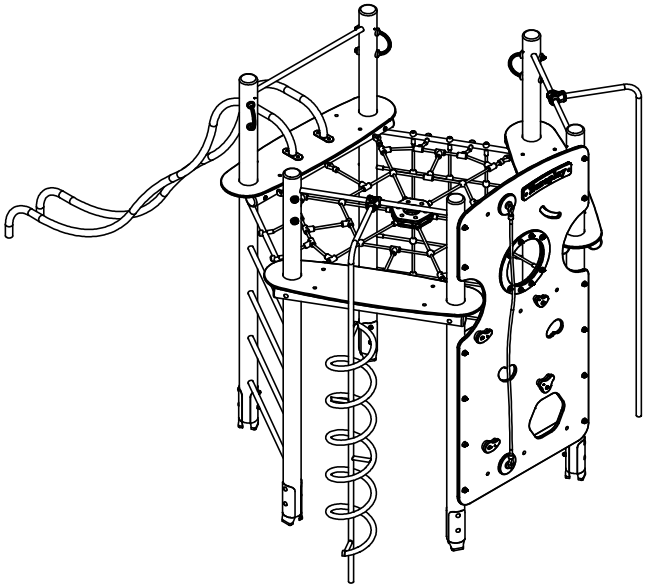

VALHOOGTE / HAUTEUR DE CHUTE
FALL HEIGHT / FALLHÖHE / ALTURA DE CAÍDA

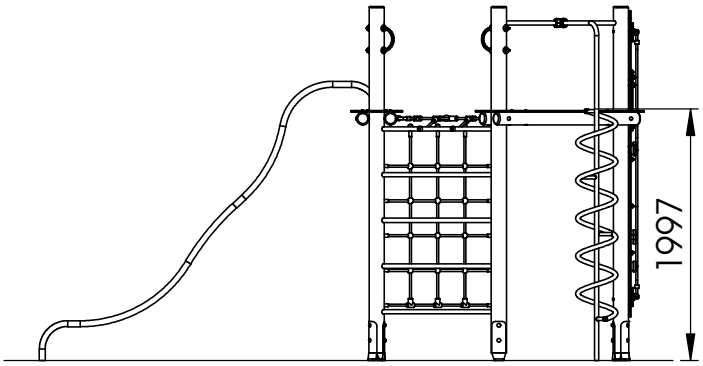

VEILIGHEIDSAFSTAND / ESPACE DE CHUTE / SAFETY AREA /
SICHERHEITSABSTAND / ZONA DE SEGURIDAD

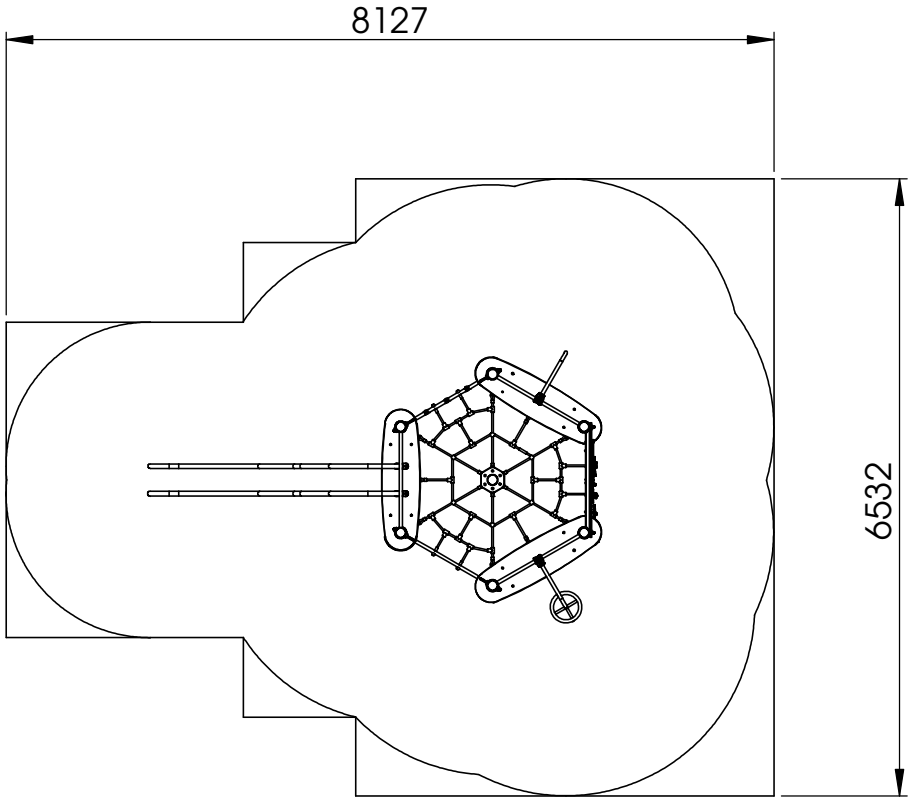

AFMETINGEN
DIMENSIONS
MASSE
DIMENSIONES
L : 4,8m
H: 2,8m
Br: 2,9m

43,3m2

Benodigdheden -- Liste des pièces -- Requisites -- Benötigtes -- Accesorios

1x V1 ±11kg Ø120x1750

1x V2 ±11kg Ø120x1750

1x V3 ±11kg Ø120x1750

1x V4 ±11kg Ø120x1750

1x V5 ±11kg Ø120x1750

1x V6 ±11kg Ø120x1750

3x H1 Ø100x1300mm

3x H2 Ø100x1300mm

6x Ø12

1x ±53kg

1x B1

2x B2

1x ±19kg L618

1x L600

1x Red

7x BA1 Ø33,7x1156mm

1x BA2 Ø33,7x1156mm

1x BA3 Ø33,7x1156mm

2x ±15kg inox

1x

Benodigdheden -- Liste des pièces -- Requisites -- Benötigtes -- Accesorios



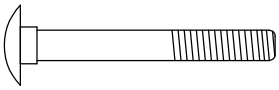

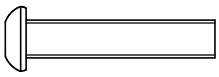

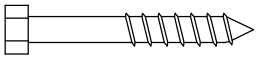



8x	M10x155	12x 4x 6x 12x	M8x115 M10x155 M12x320 M12x140
4x	M10x40	8x	M10x80
18x	M10x80	12x 31x 18x	M8 M10 M12
12x 36x 18x	M8 M10 M12	10x 18x	M10 M12
22x		7x	
16x	blue	4x	
4x	wood		



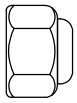

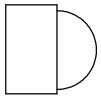

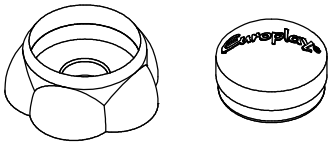

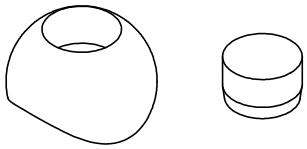



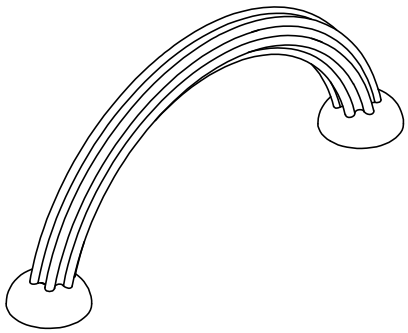

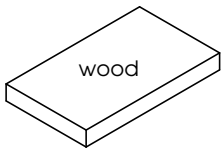

2x + 2x

8x M6 + 2x + 8x M6

8x M6 + 2x

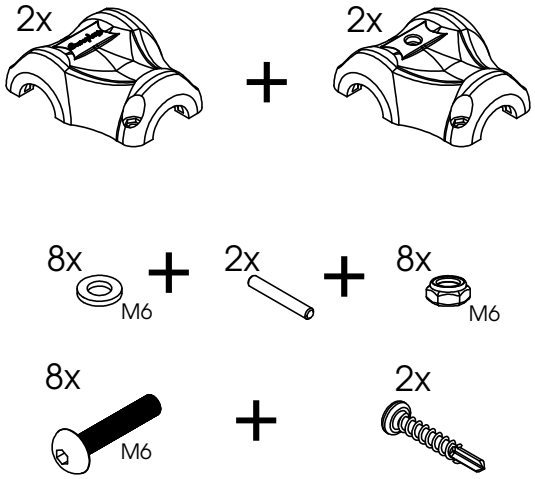

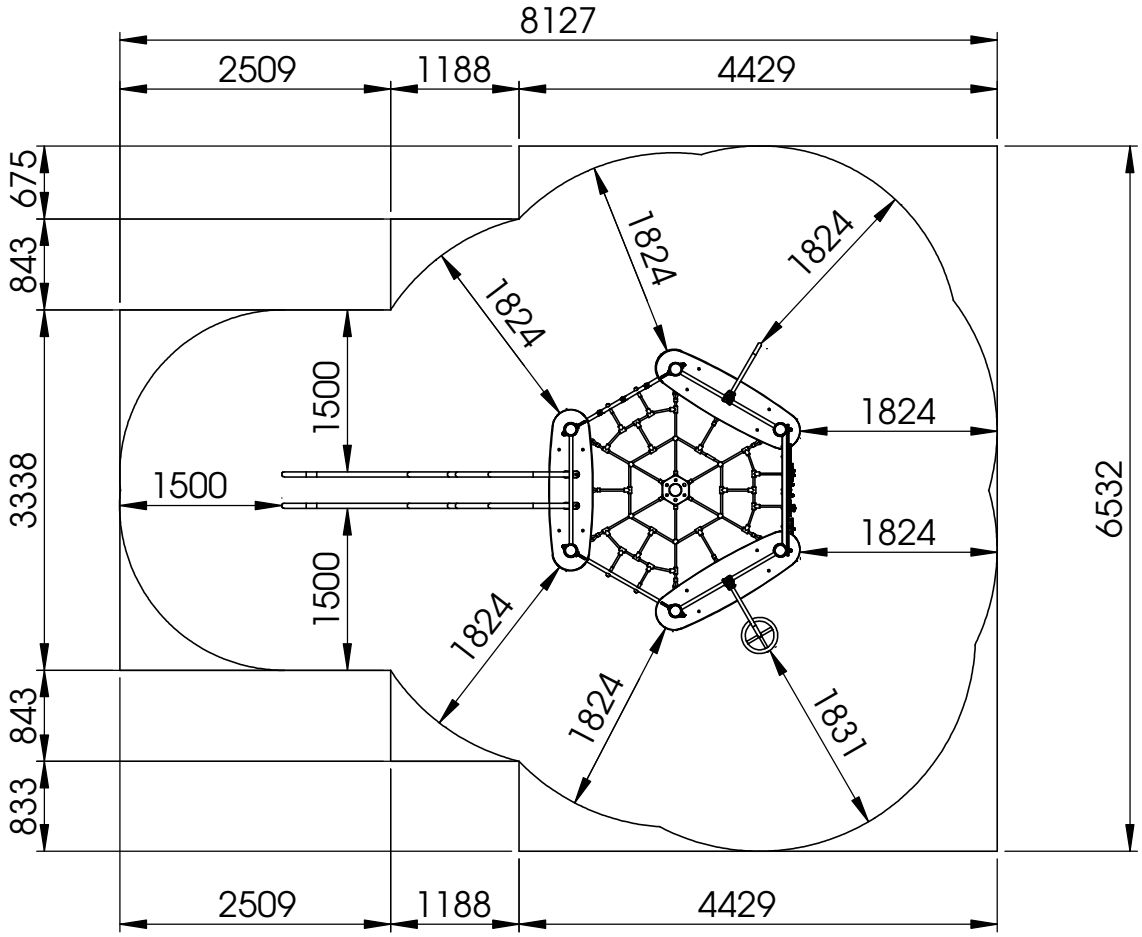
8127
2509
1188
4429
675
843
3338
843
833
6532
1824
1824
1824
1824
1824
1824
1824
1831
1500
1500
1500

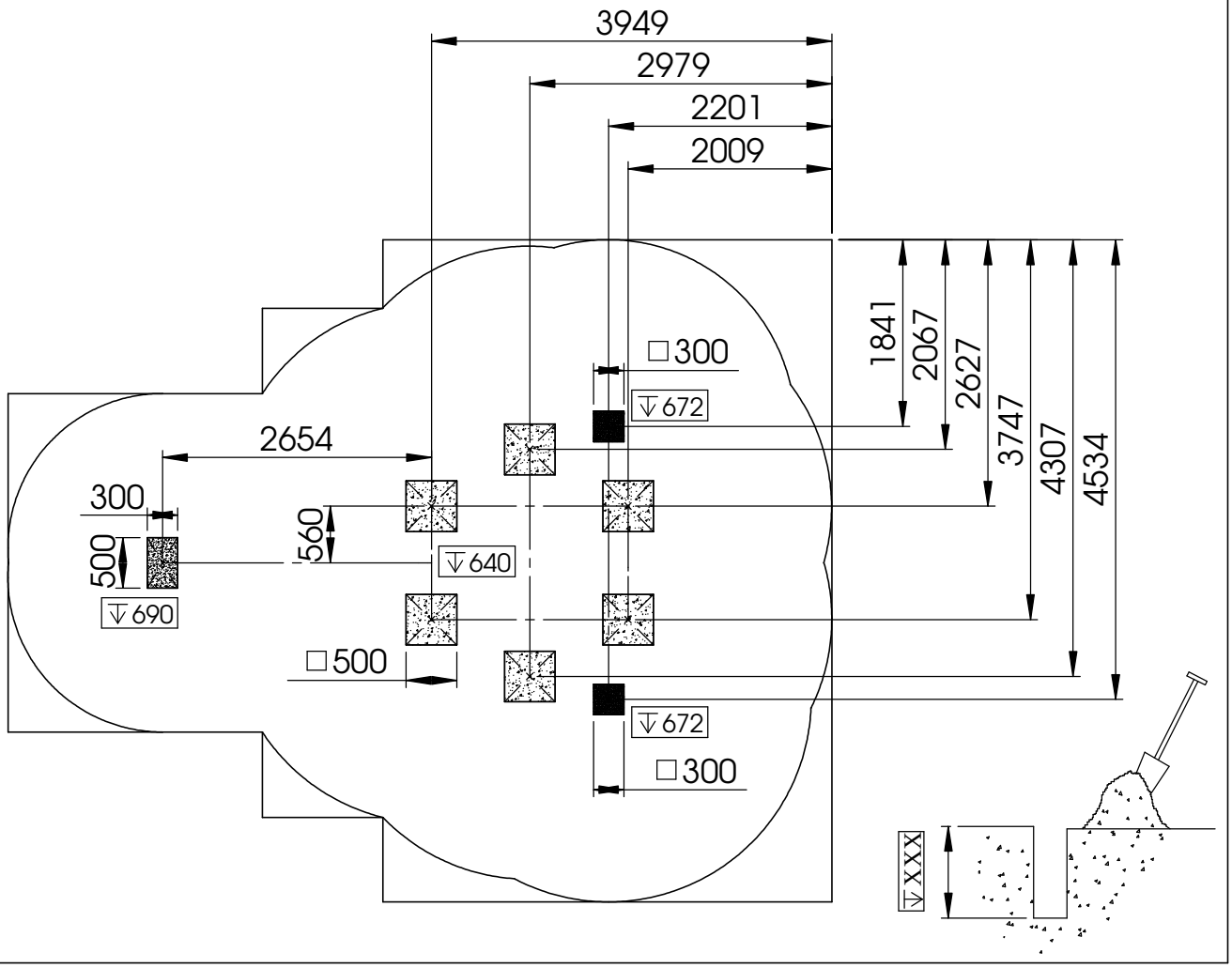
3949
2979
2201
2009
1841
2067
2627
3747
4307
4534
□300
▽672
2654
300
500
560
▽640
▽690
□500
▽672
□300
▽XXX

1

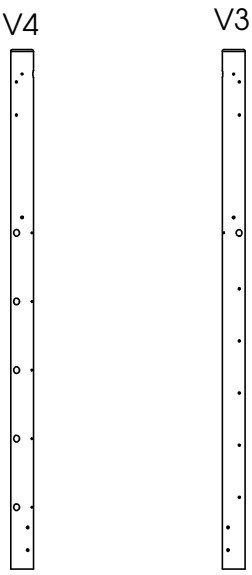
V4
V3

2

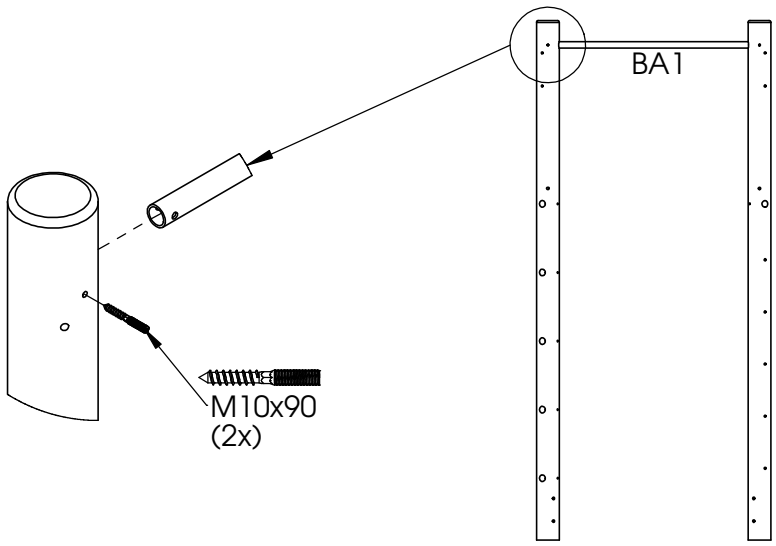
BA1
M10x90
(2x)

3

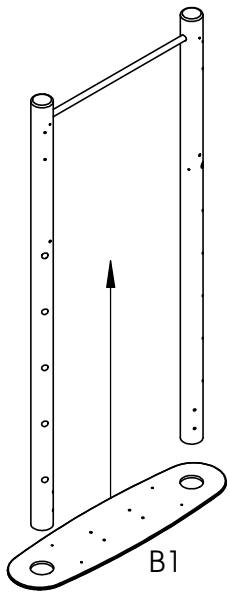
B1

4

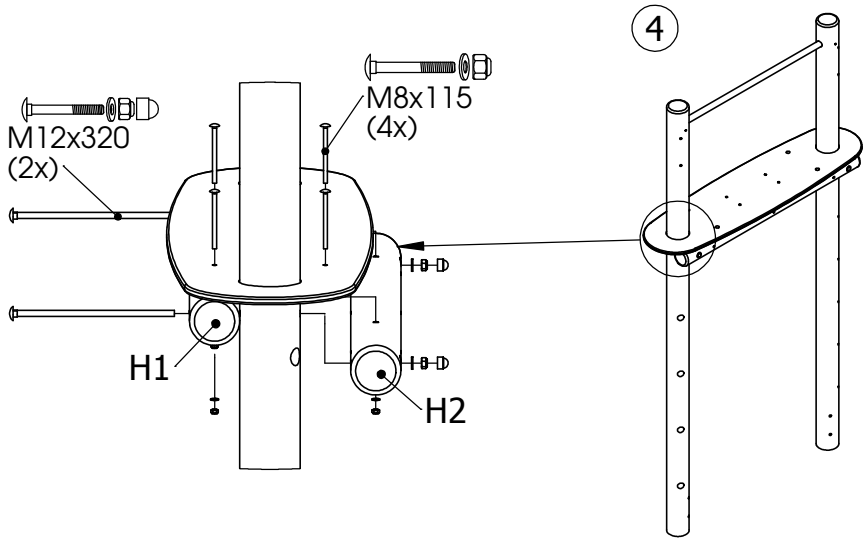
M12x320
(2x)
M8x115
(4x)
H1
H2

5

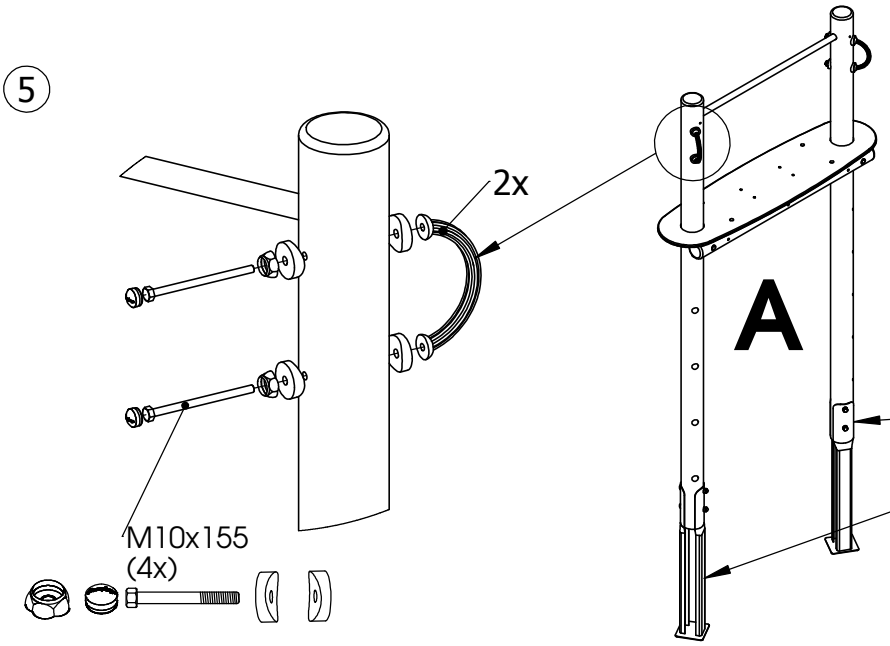
2x
M10x155
(4x)
A

6

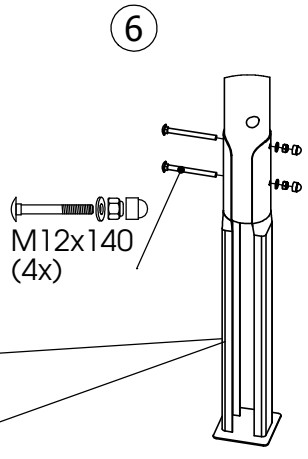
M12x140
(4x)

7

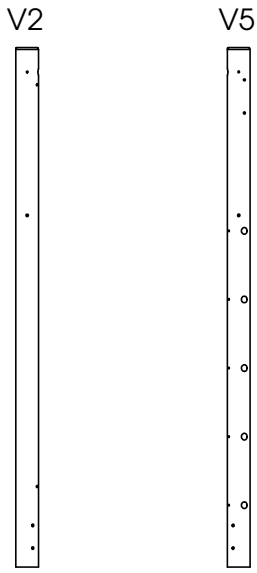
V2
V5

8

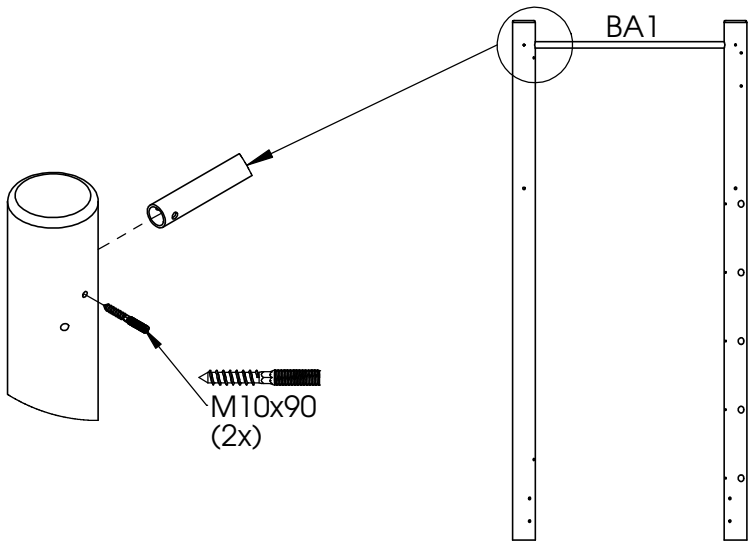
BA1
M10x90
(2x)

9

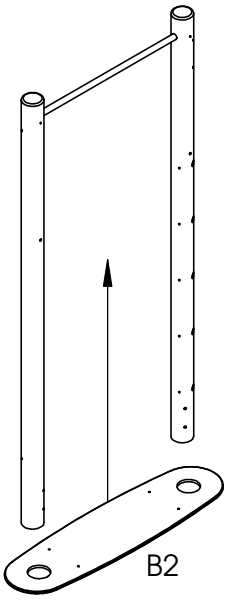
B2

10

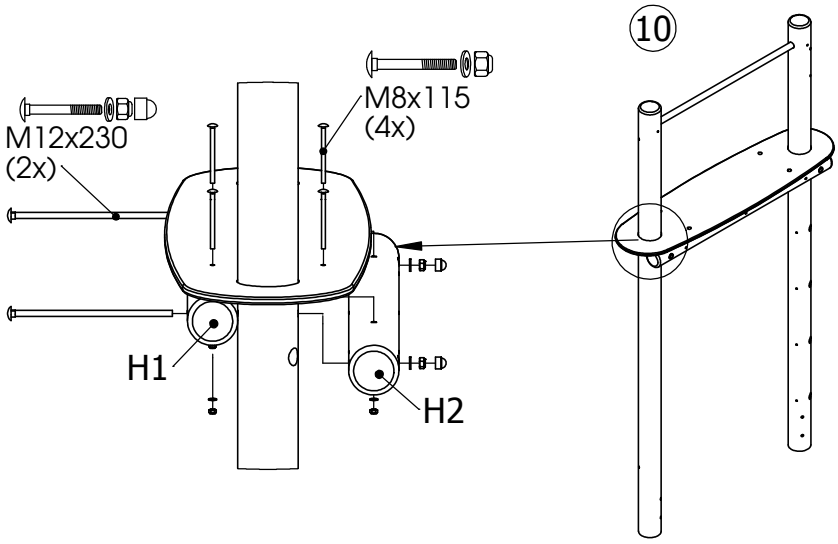
M12x230
(2x)
M8x115
(4x)
H1
H2

11

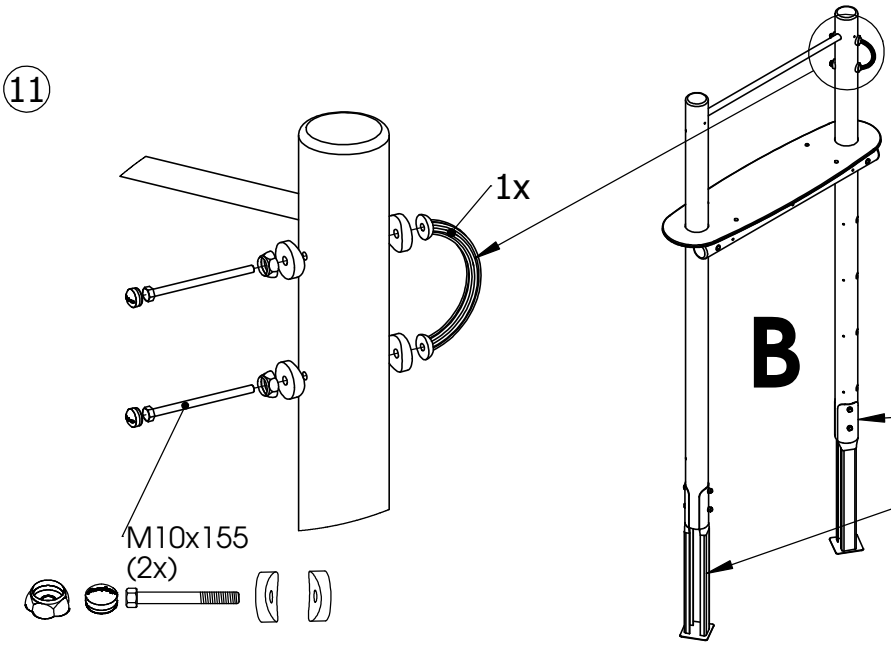
1x
M10x155
(2x)
B

12

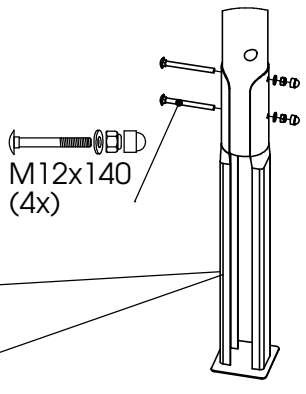
M12x140
(4x)

13

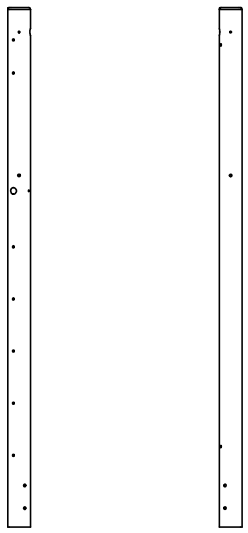

14

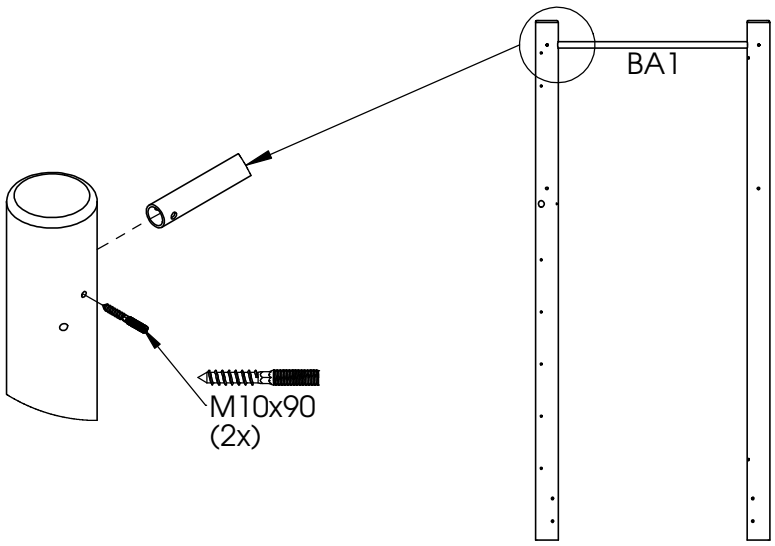

15

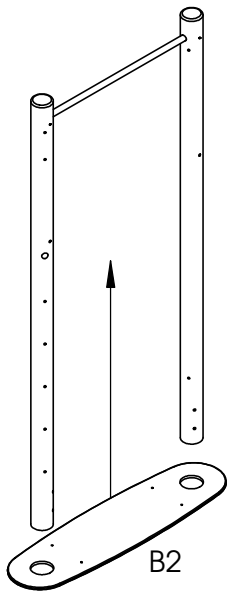

16

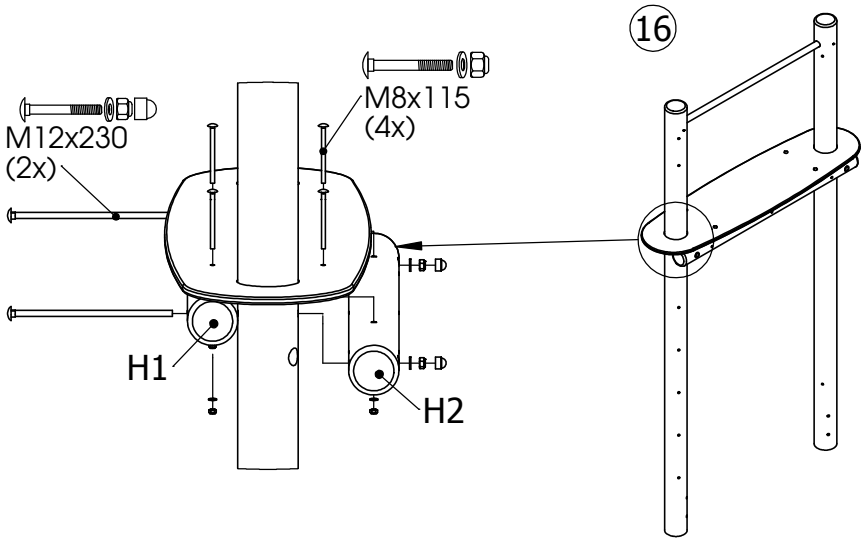

17

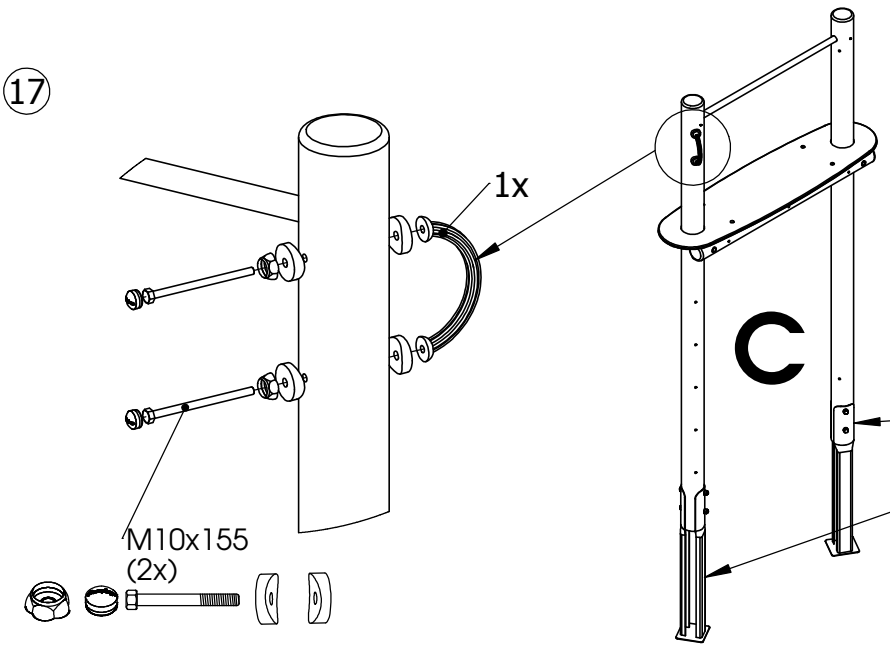

18

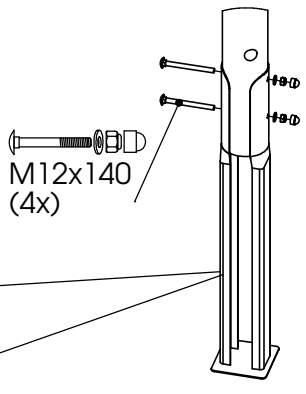

19

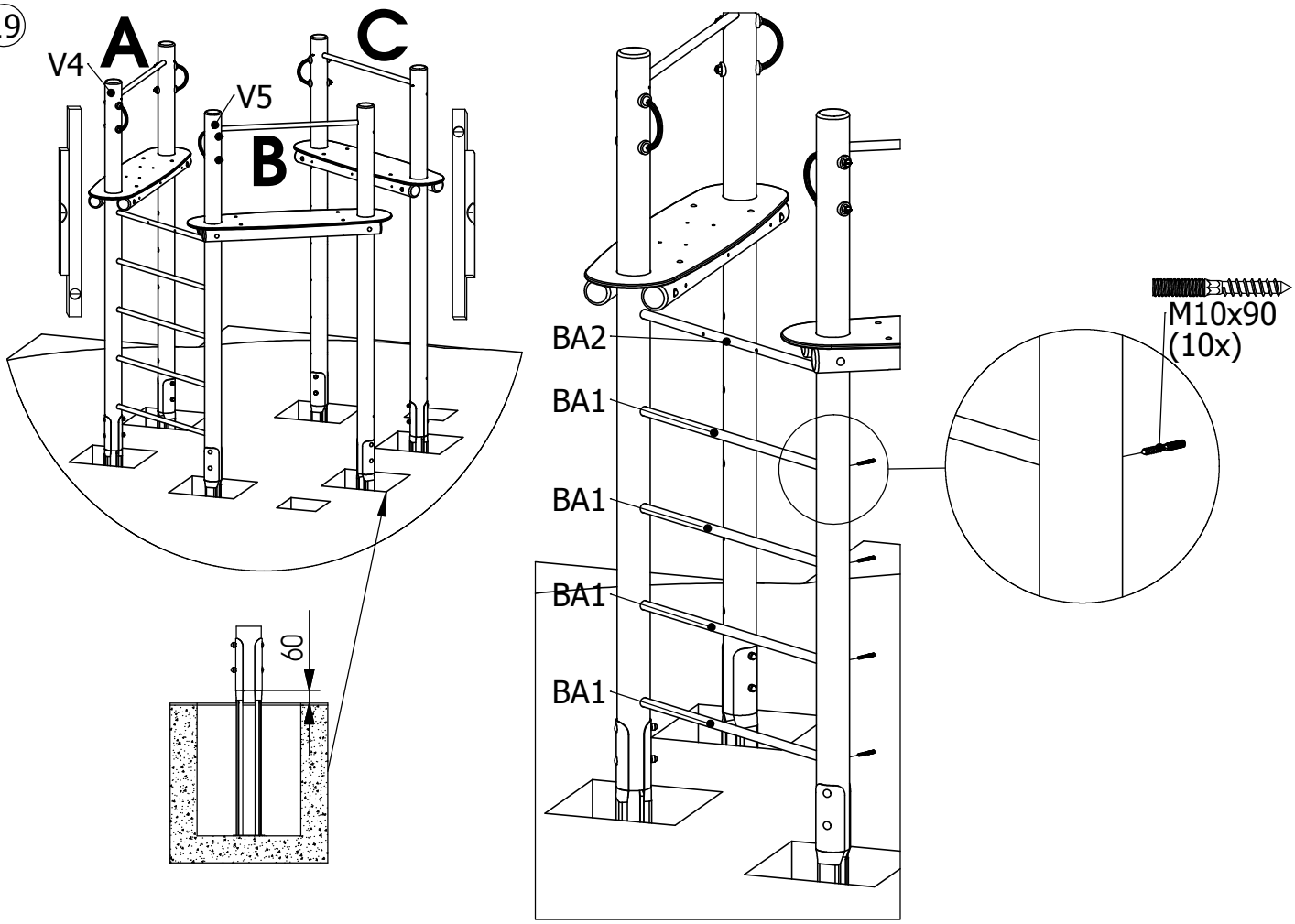
A
B
C
V4
V5
60
BA2
BA1
BA1
BA1
BA1
M10x90
(10x)

20

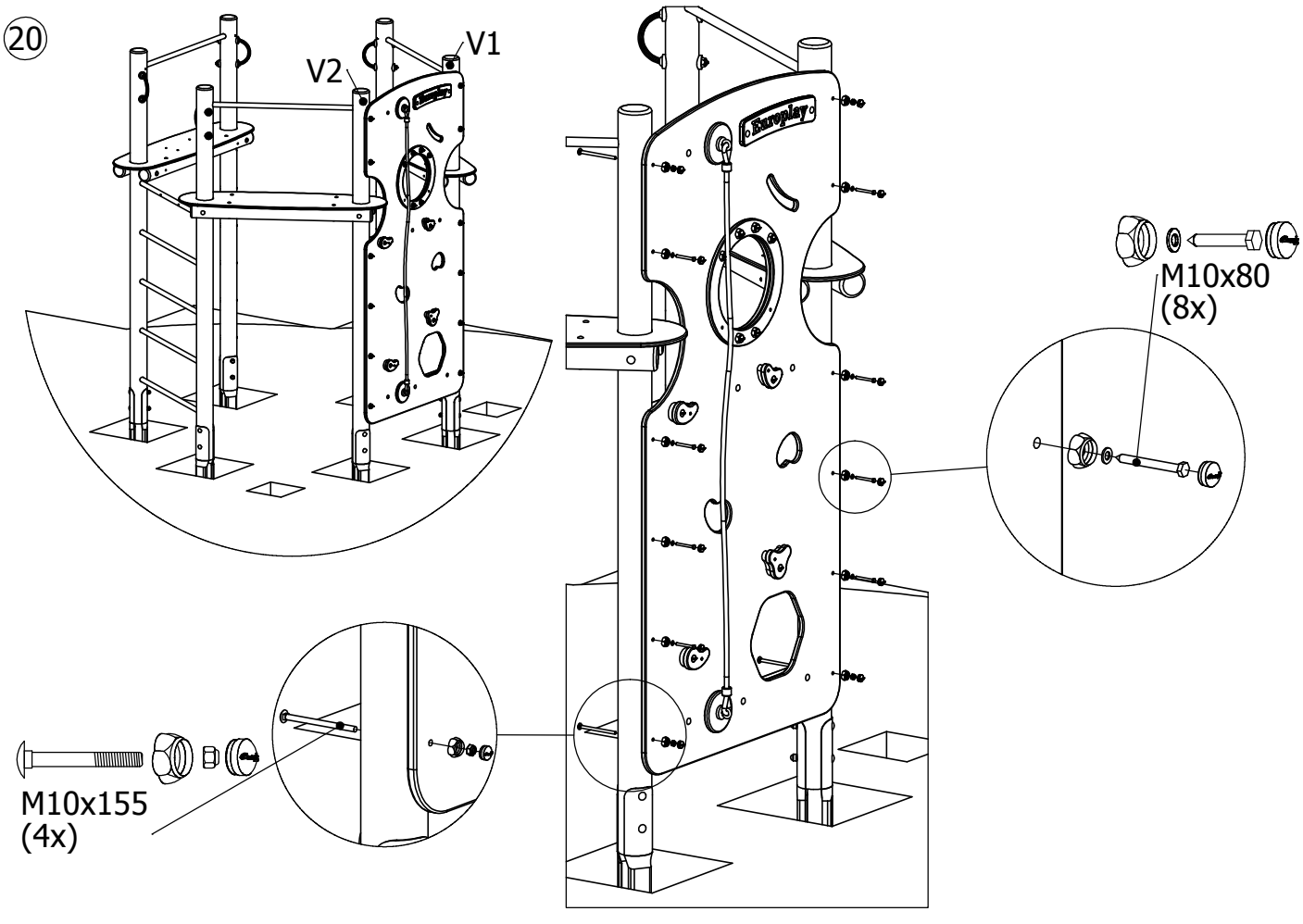
V1
V2
M10x80
(8x)
M10x155
(4x)

21

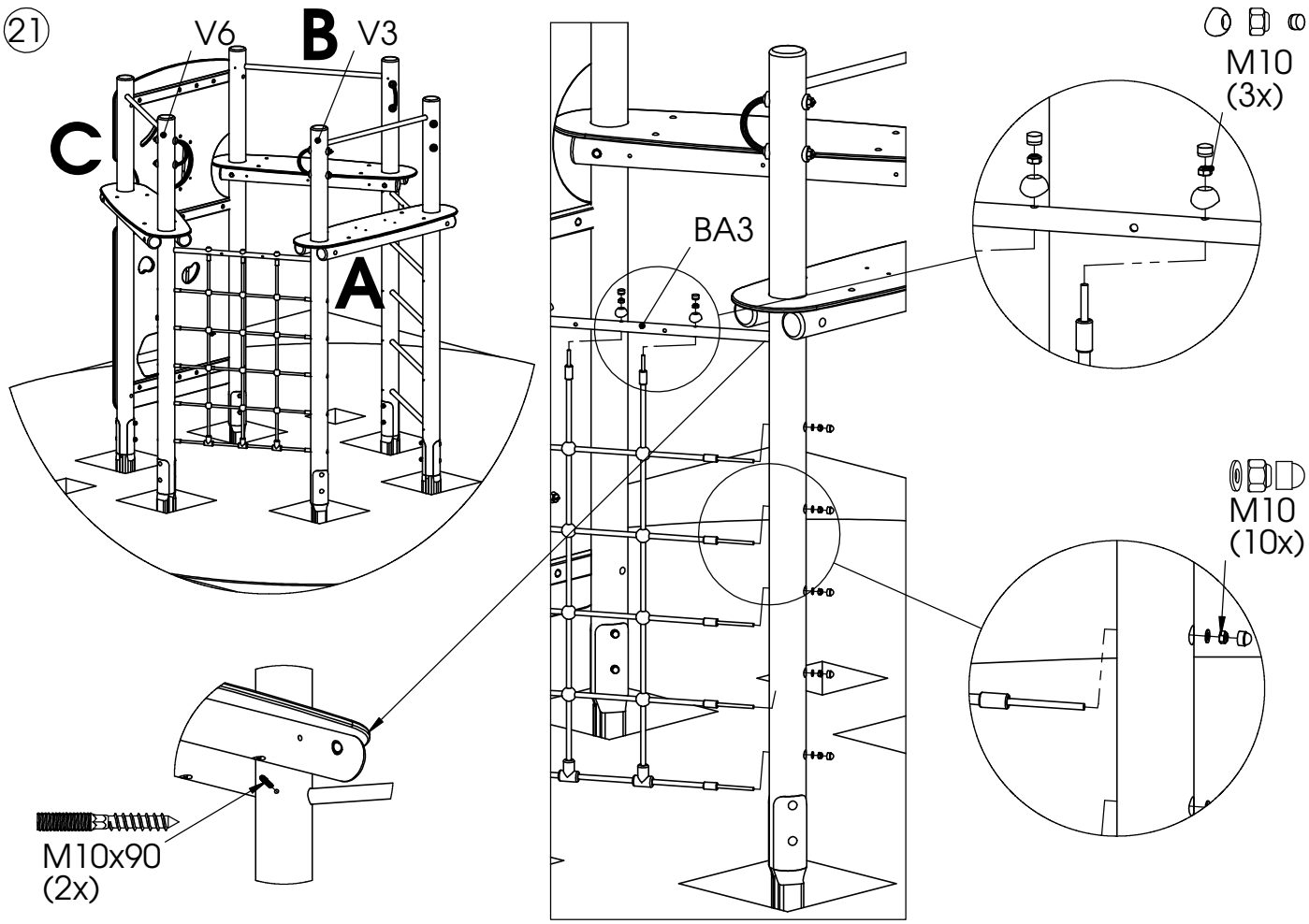
V6
B
V3
C
A
BA3
M10
(3x)
M10
(10x)
M10x90
(2x)

22

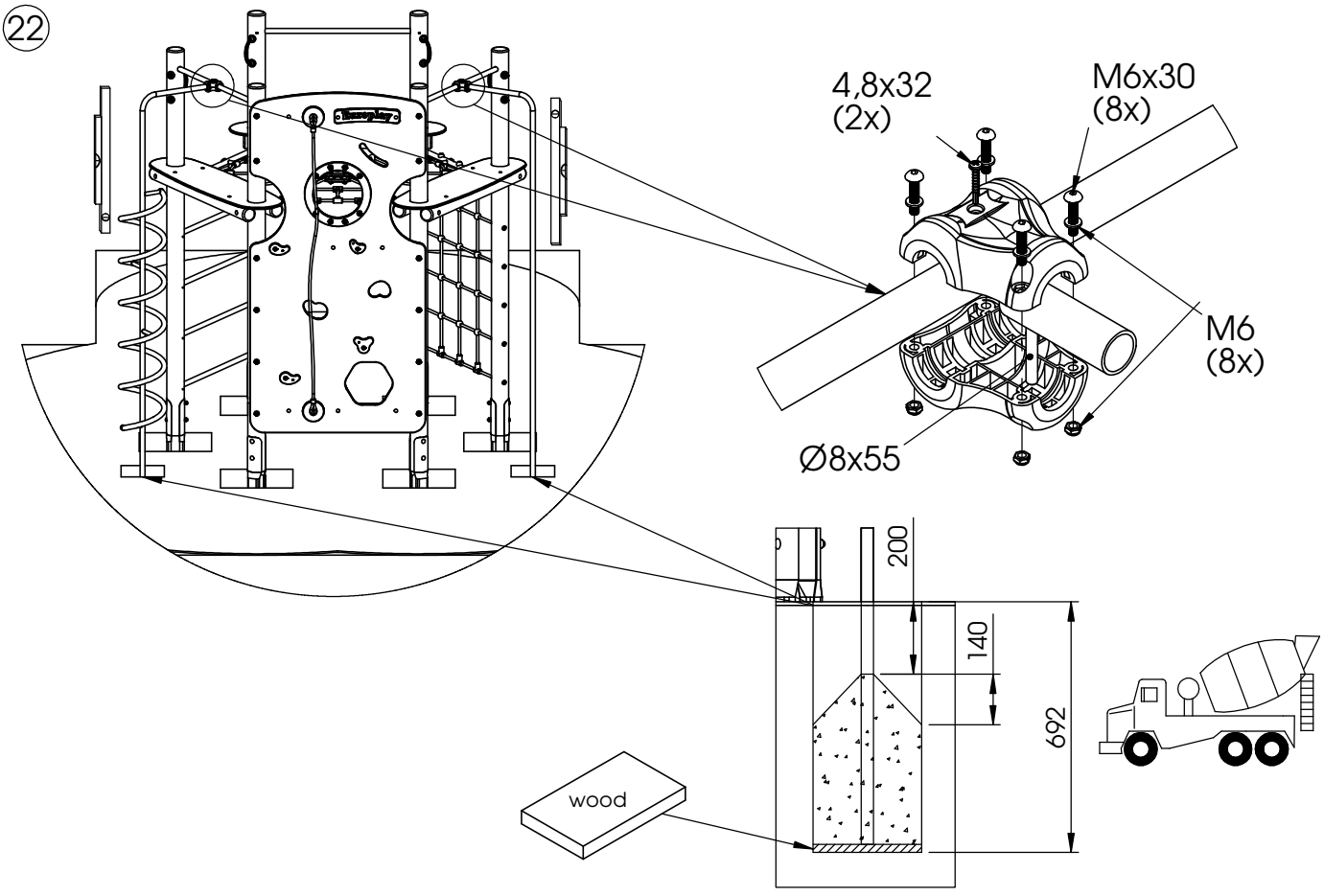
4,8x32
(2x)
M6x30
(8x)
M6
(8x)
Ø8x55
200
140
692
wood

23

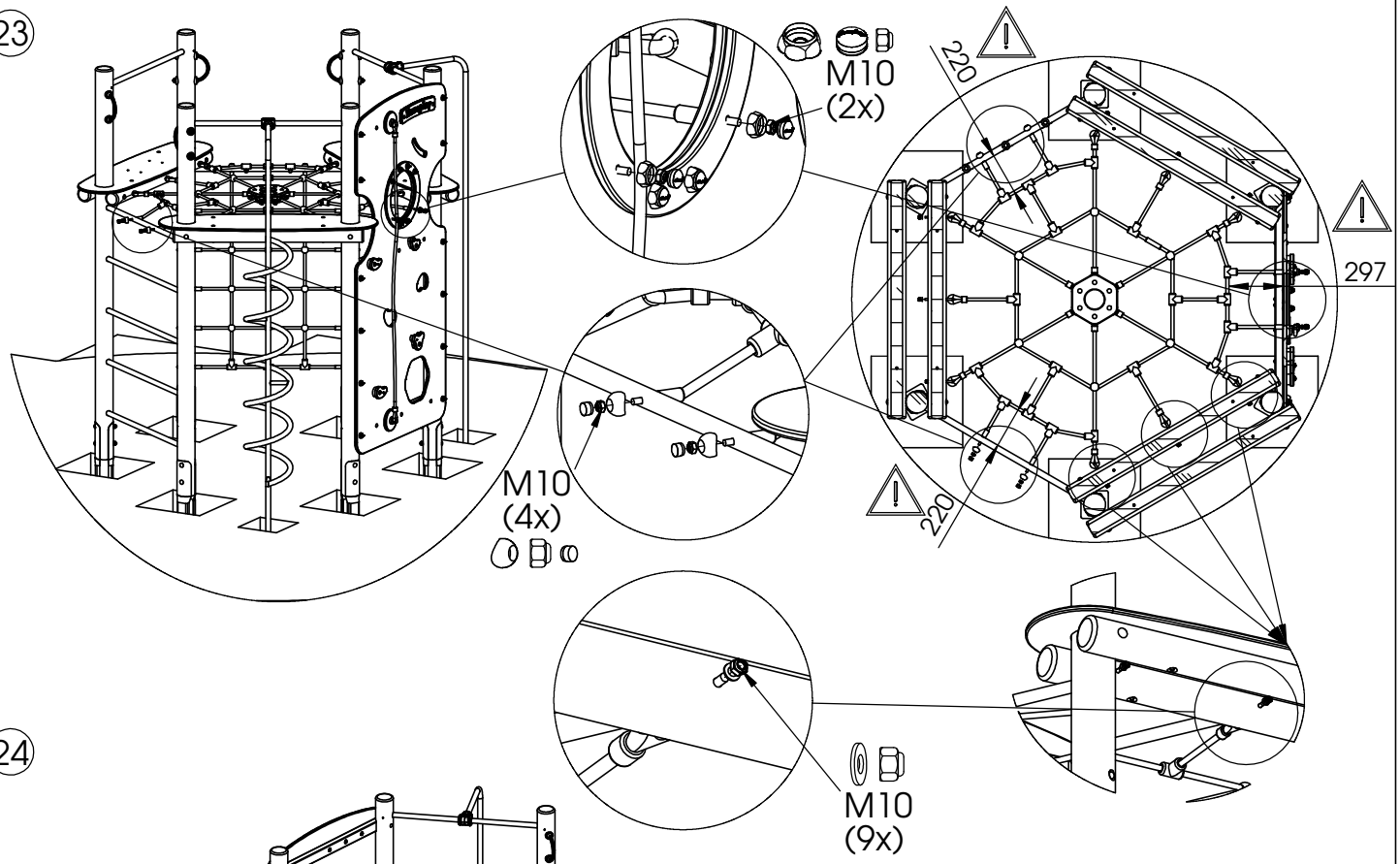

24

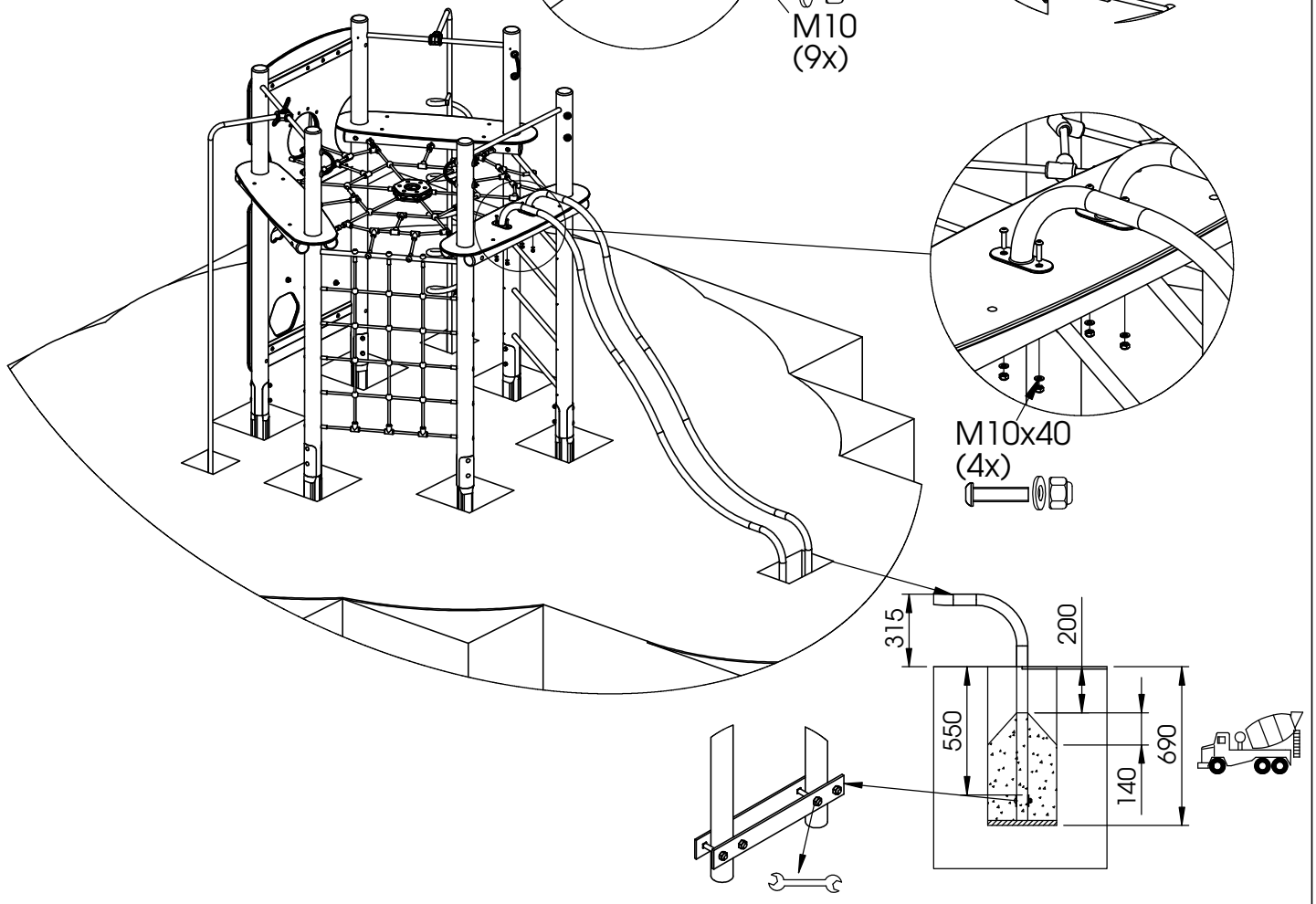

25 Bij droog weer moeten alle bouten en schroeven opnieuw aangespannen worden.
Par temps sec il faut resserrer régulièrement toute la visserie.
By dry and warm weather check the tightness of all bolts and screws.
Bei trockenem Wetter müssen alle Schrauben und Bolzen aufs neue angespannt werden.
Para el tiempo seco, se necesita cerrar o ajustar los tornillos y tuercas.