S905

SATURNUS

SATURNE

SATURN

SATURNO

Montagehandleiding
Notice de montage
Assembling manual
Montageanleitung
Instrucciones para el montaje
Istruzioni di installazione

Leeftijd
Age group
Age / Alter
Edad / Età
4 - 14

EUROPLAY nv
Eegene 9
B-9200 DENDERMONDE
tel. 32.52.22 66 22
fax.32.52.22 67 22
www.europlay.eu

Dat.: 15/07/2016
Rev.: -

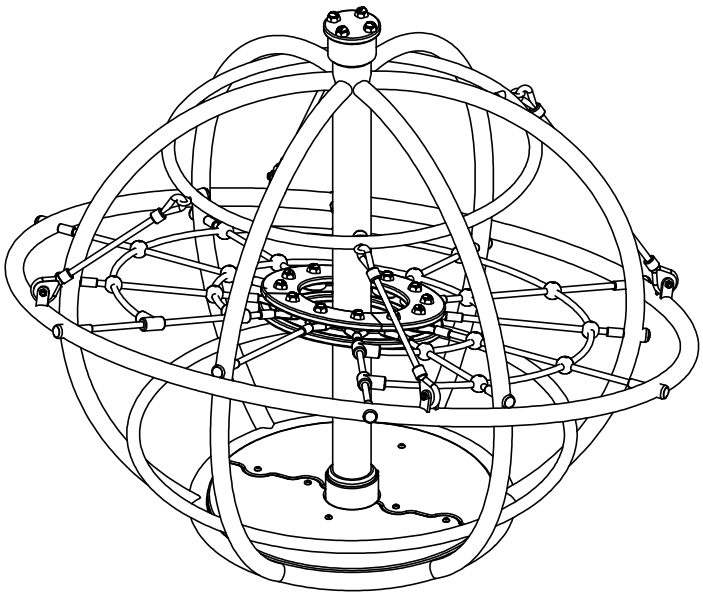

VALHOOGTE / HAUTEUR DE CHUTE /
FALL HEIGHT / FALLHÖHE/
ALTURA DE CAÍDA / ALTEZZA DI CADUTA

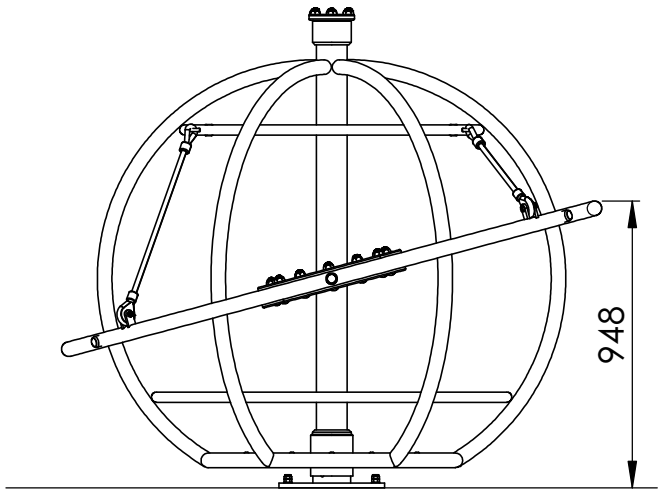

VEILIGHEIDSAFSTAND / ESPACE DE CHUTE / SAFETY AREA /
SICHERHEITSABSTAND / ZONA DE SEGURIDAD / DISTANZA DI SICUREZZA

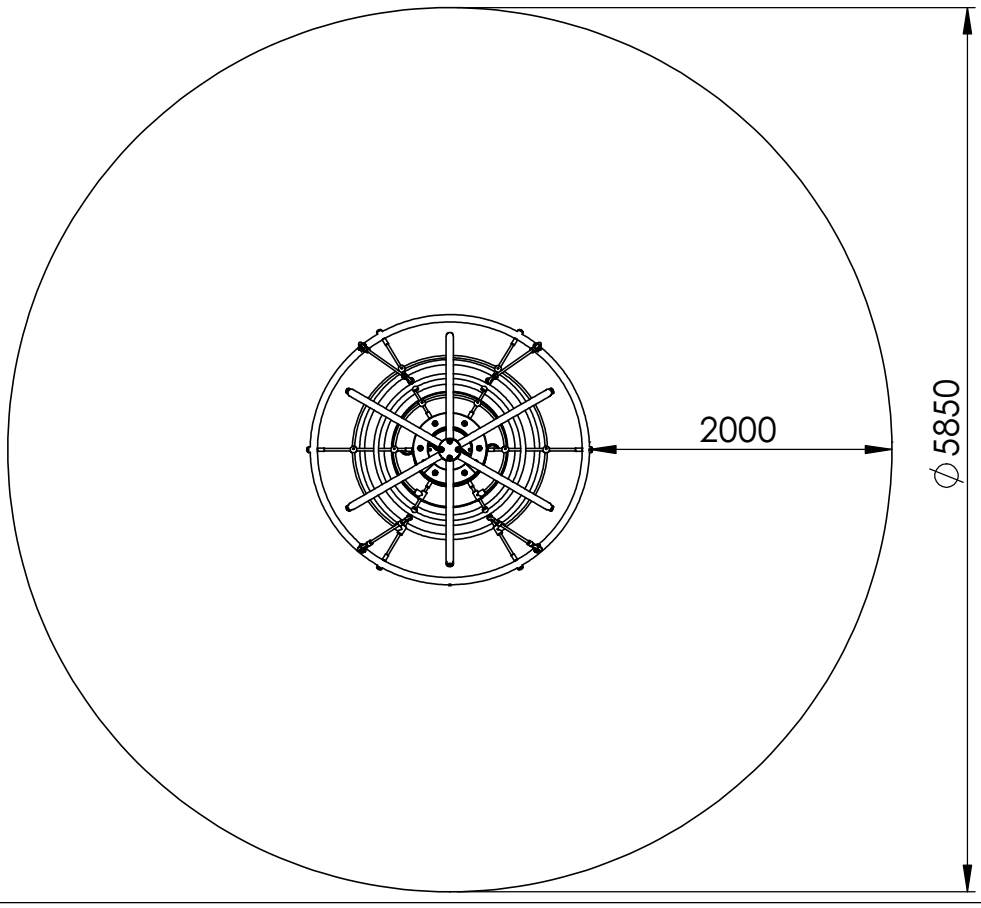

AFMETINGEN
DIMENSIONS
MASSE
DIMENSIONES
DIMENSIONI
L: 1,9m
Br: 1,8m
H: 1,6m

Benodigdheden - Liste des pièces - Materials - Benötigtes - Accesorios - Requisiti

1x S905-As-Saturn-01		1x S905-As-Anker-01	4x	M14
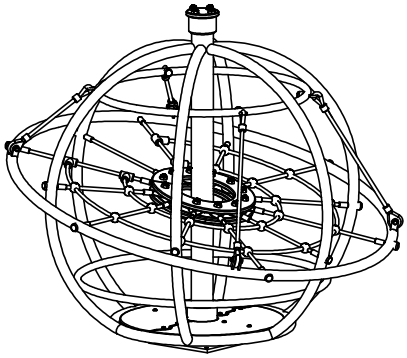		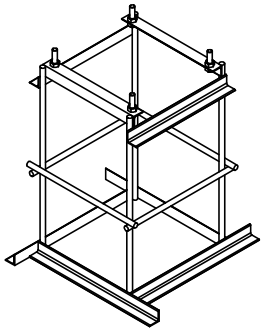	4x	M14
1900x1800x1600 ±185kg		640x410x650 ±11kg	4x	M14

① 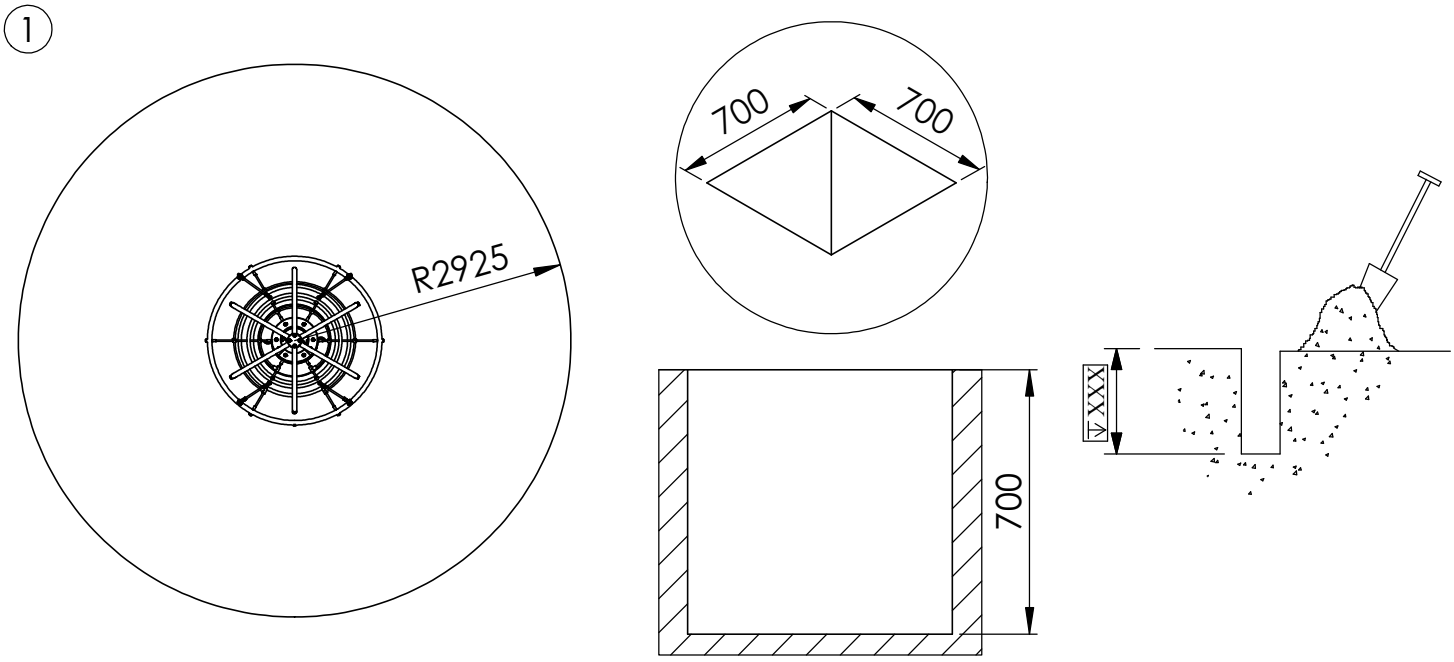

② 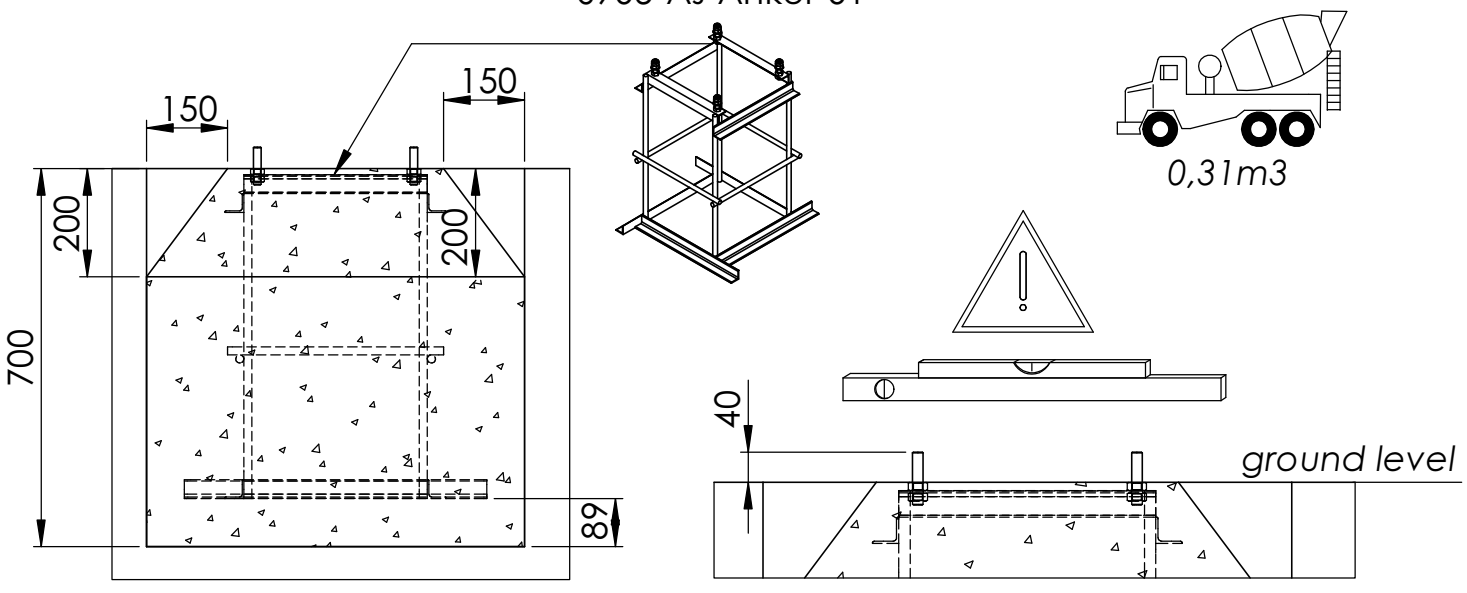

3

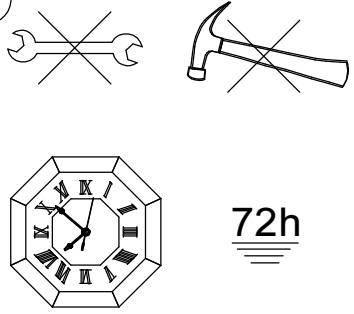

4

5

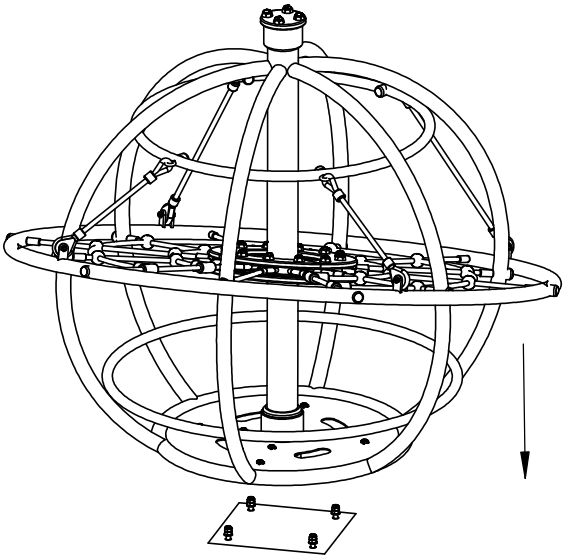

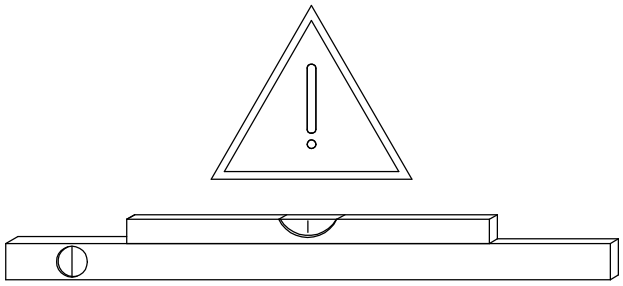

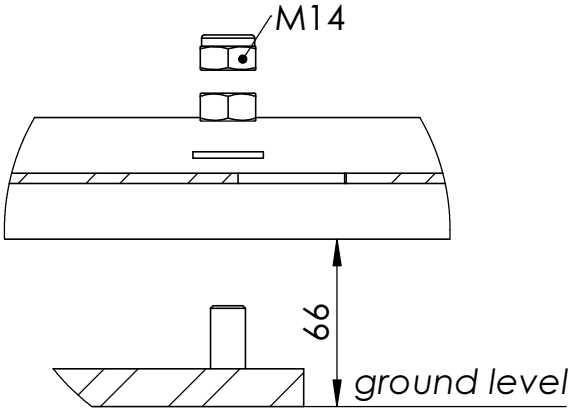

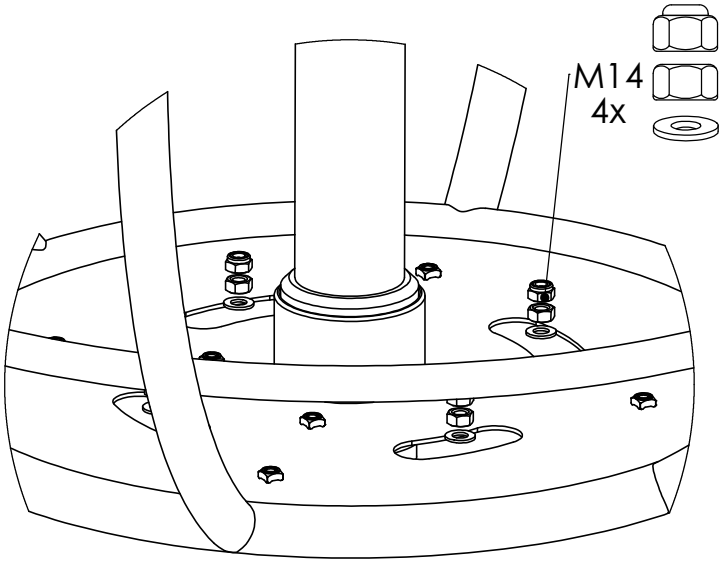

6

